令和４年度広島県高等学校総合体育大会バドミントン競技

男子学校対抗戦結果
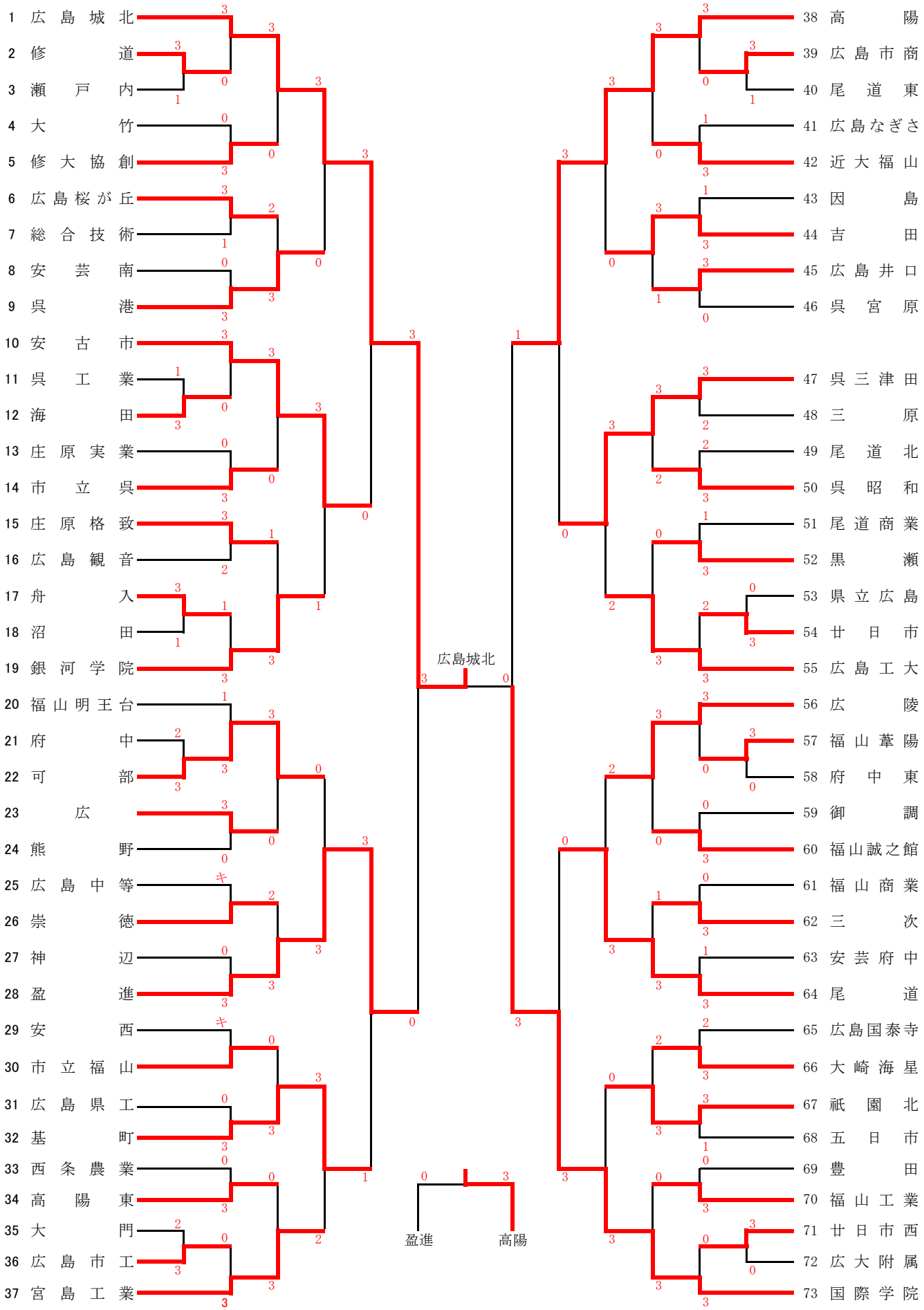
（R4.5.28・29　記録　池田晋也）