令和2年度広島県高校サッカー新人大会 男子の部
兼 第13回中国高等学校サッカー新人大会広島県予選 トーナメント表（85チーム参加）

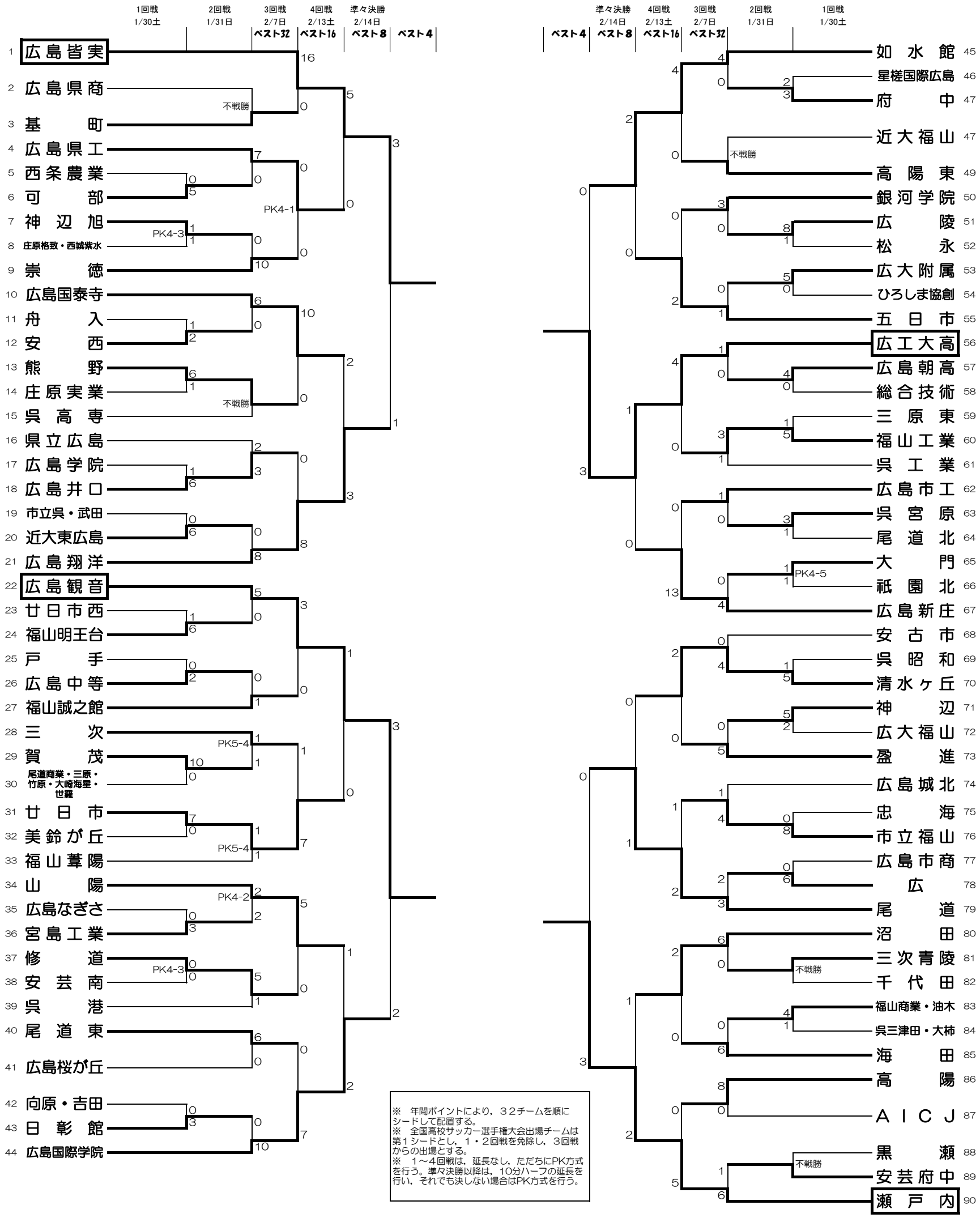

※　年間ポイントにより，３２チームを順にシードして配置する。
※　全国高校サッカー選手権大会出場チームは第１シードとし，１・２回戦を免除し，３回戦からの出場とする。
※　１～４回戦は，延長なし，ただちにPK方式を行う。準々決勝以降は，10分ハーフの延長を行い，それでも決しない場合はPK方式を行う。